ST612

ST612 a été conçu pour imprimer et appliquer l'étiquette dans les lignes de production.

Appareil de dessin robuste pour l'étquetage de palettes ou n'importe quel type d'embalage.

Versatile et facile manipuler pour poser une étiquette ou deux en faces contiguës par su système de rotation de 90º.

Impression et poser en temps réel de textes, logo y codes-barres.

Avec bras électropneumatique jusqu'à 500 mm de mouvement.

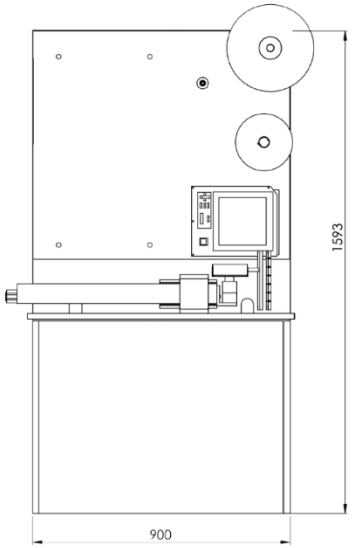

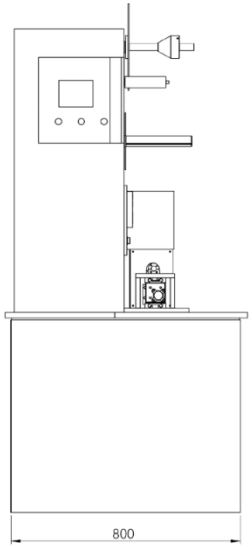

CARACTÉRISTIQUES

Resolution d'impression: 203 / 300 DPI.

Vitesse d'impression: 200 mm. / seg.

Hauteur maximale d'impression: 162 mm.

Longueur maximale d'impression: 1.249 mm.

Longueur maximale de ribbon: jusqu'à 600 mm.

Largeur maximale de ribbon: 165 mm.

Diamètre extérieur d'étiquettes: 300 mm.

Connexion: USB, Ethernet et Puerto Serie RS232C.

OPTIONNEL:

- **Pied métallique** réglable en hateur.
- **Plaque d'adsortion d'étiquettes.**

MARCOPACK, S.L. - P.I. Saladar I - Avd. Papá Ali s/n 30564 Lorquí (Murcia) Spain • Tlf.: +34 968 692 265 - Fax: +34 968 692 053
www.marcopack.com - E-mail: marcopack@marcopack.com

Marcopack se réserve le droit de modifier le desing et les spécification des machines ci-dessus, car il sagit d'un produit en développement continu.

MarCoPack